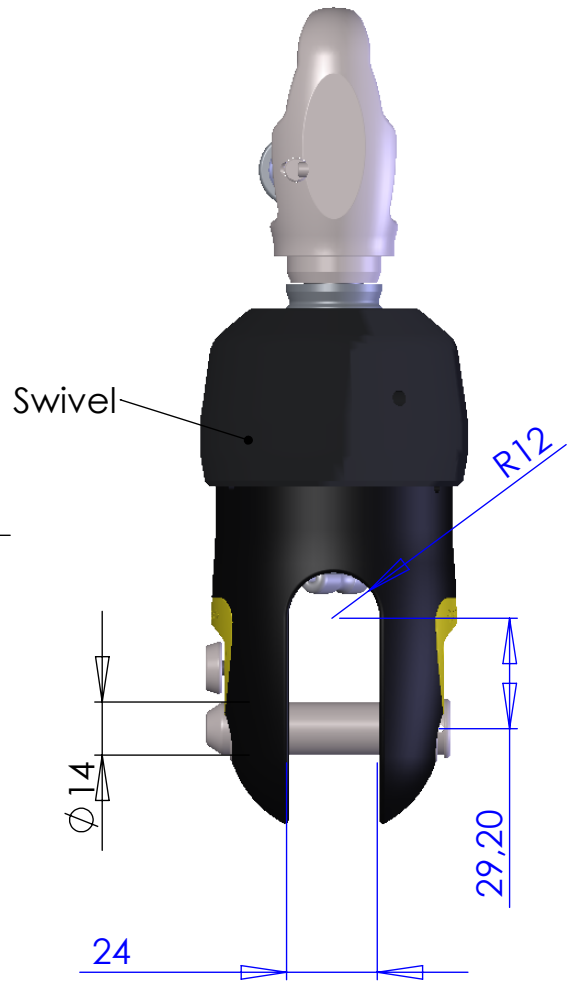

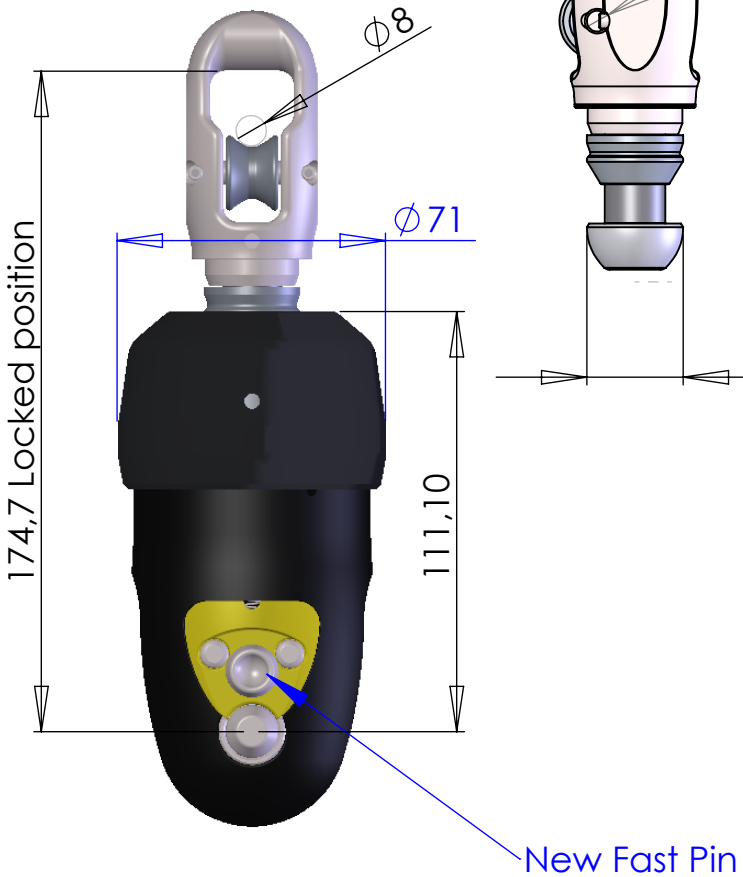

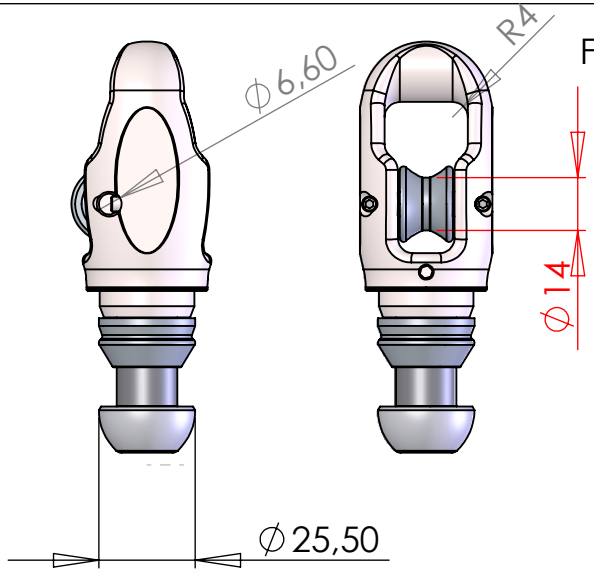

Fixed part to the mast
weeight: 195g

Released part
weight: 885g

Désignation: **Hook Emerillon**		Echelle 1:2	Format A4	Folio 1/1
Description: *SWIVEL LOCK PRESENTATION*			
Maximum Working Load : 8T (Charge de travail)	Breaking Load : 16T (Charge de Rupture)		
Material : Alu/Titanium (Matière)	Masse : 1078.24 (g)		
Système: **KFH8.0**	Type **PF** Famille **320** Code **800** Indice **A**		
Plus d'informations sur www.karver-systems.com - More information on www.karver-systems.com			

KARVER® sailing experience

Av. Marcel Liabastre 14600 HONFLEUR
Tel : 02 31 88 37 98

All rights reserved